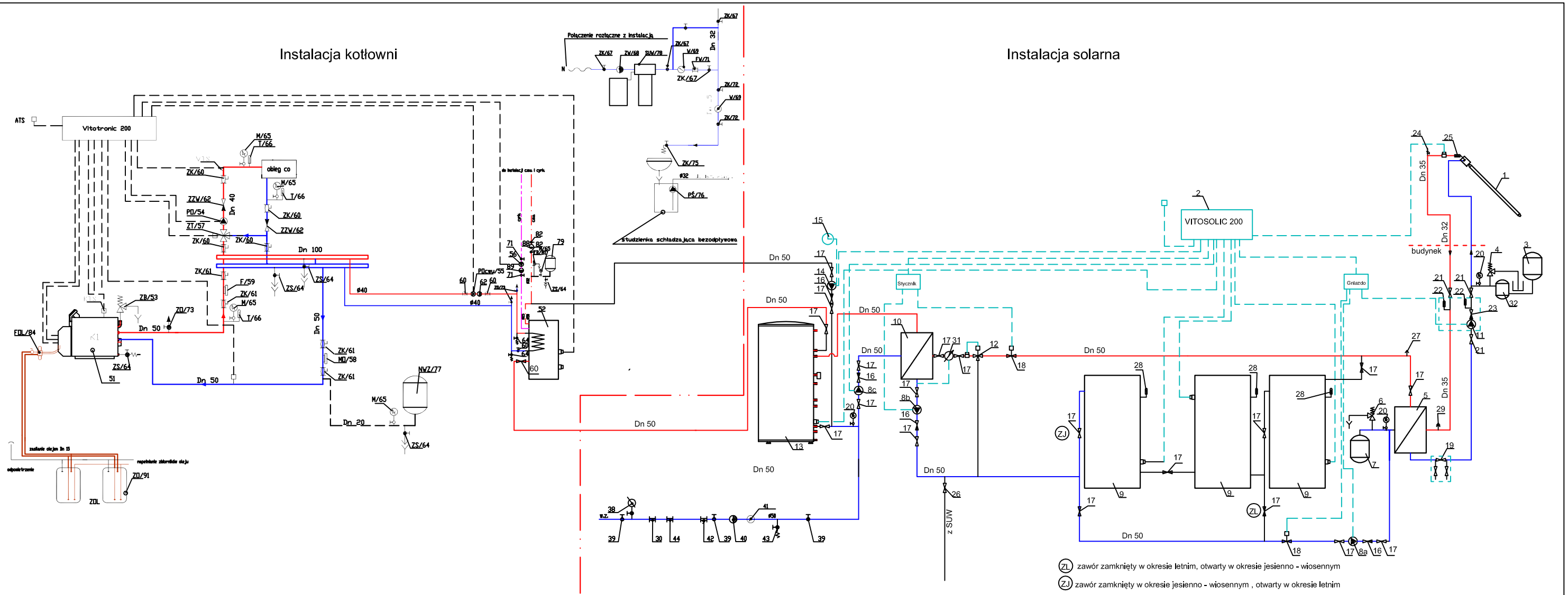

Nazwa i adres obiektu budowlanego: Termomodernizacja budynków , Instalacja solarna, przebudowa Instalacji c.o. w Domu Pomocy Społecznej w Karsznicach			
Nazwa rysunku: Schemat instalacji kotłowni i instalacji solarnej		Skala: schemat	Numer rysunku: 2
Imię i nazwisko projektanta: mgr inż. Zbigniew Cebula	Specjalność i numer uprawnień: 32/00/Wł.	Data: grudzień 2014	Podpis: